Schema cablaggio IGP-Core con IGP-Asia 1

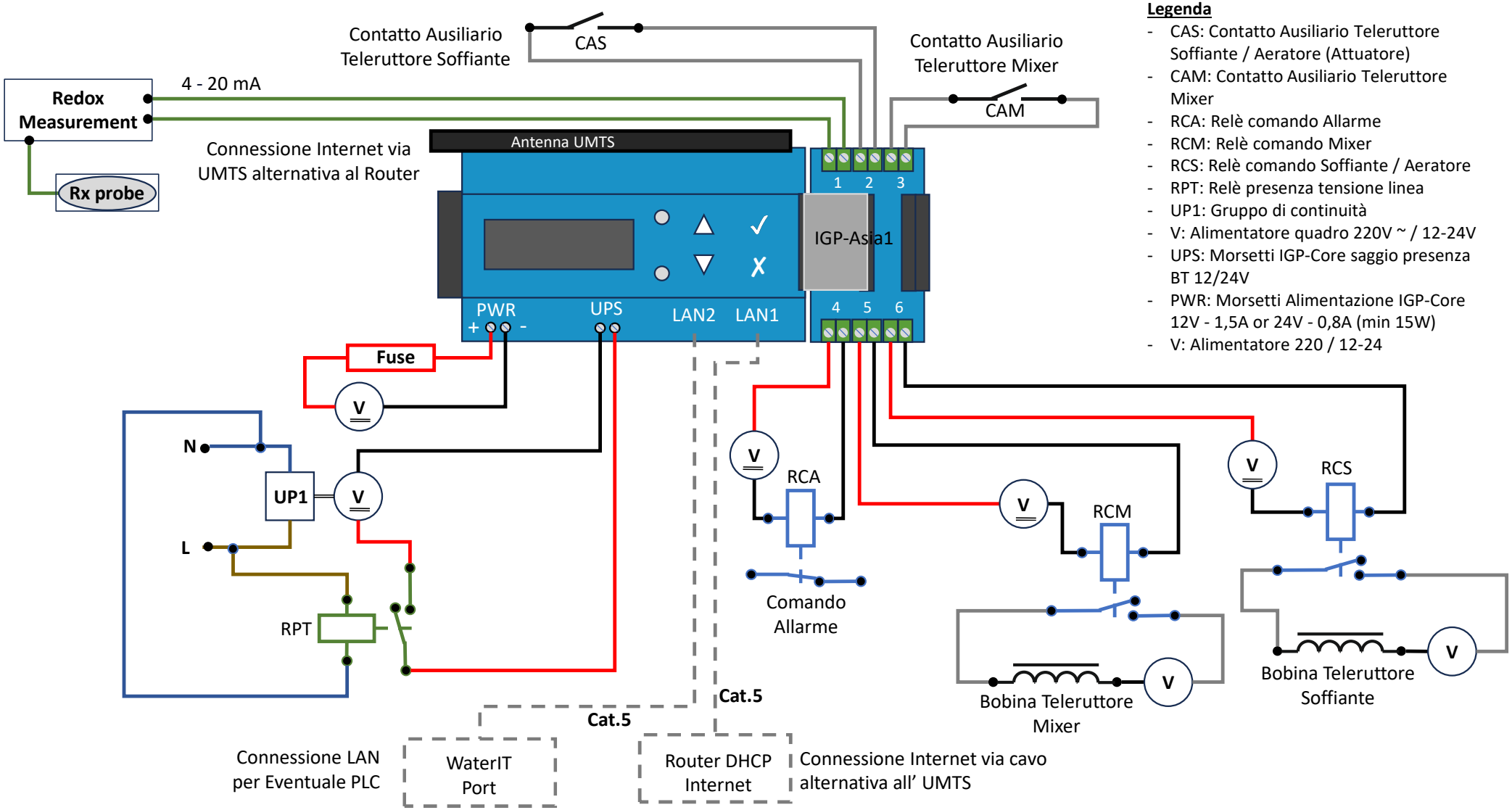

Legenda

- CAS: Contatto Ausiliario Teleruttore Soffiante / Aeratore (Attuatore)
- CAM: Contatto Ausiliario Teleruttore Mixer
- RCA: Relè comando Allarme
- RCM: Relè comando Mixer
- RCS: Relè comando Soffiante / Aeratore
- RPT: Relè presenza tensione linea
- UP1: Gruppo di continuità
- V: Alimentatore quadro 220V ~ / 12-24V
- UPS: Morsetti IGP-Core saggio presenza BT 12/24V
- PWR: Morsetti Alimentazione IGP-Core 12V - 1,5A or 24V - 0,8A (min 15W)
- V: Alimentatore 220 / 12-24